Series

MARILYN dining

Design

Eiri Iwakura / 岩倉 栄利

Product code

IE-110DT IE-165DT IE-180DT IE-210DT IE-220DT ダイニングテーブル

Appearance



IE-110DT



IE-165DT/ IE-180DT/ IE-210DT/IE-220DT

Size/Figure

IE-110DT	φ1100×H680mm
IE-165DT	W1650×D850×H680mm
IE-180DT	W1800×D950×H680mm
IE-210DT	W2100×D1050×H680mm
IE-220DT	W2200×D1050×H680mm

※脚間寸法は床から41cm

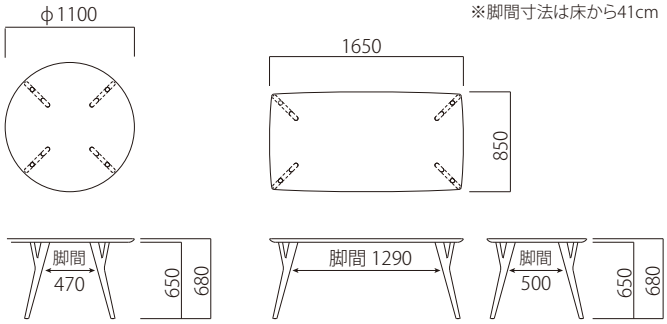

IE110DT　IE-165DT

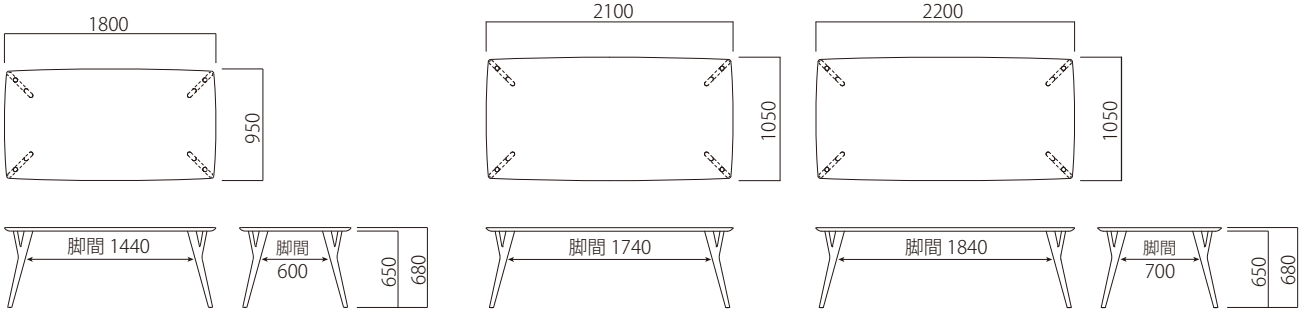

IE-180DT　IE-210DT　IE-220DT

Price

	IE-110DT	IE-165DT	IE-180DT	IE-210DT	IE-220DT
ウォルナット・オーク	504,900 (459,000)	542,300 (493,000)	618,200 (562,000)	762,300 (693,000)	815,100 (741,000)

※オイルフィニッシュ、DG色塗装＋￥16,500(15,000)　※脚カット＋￥16,500(15,000)　※脚伸ばし2cmのみ＋￥22,000(20,000)

Combination examples

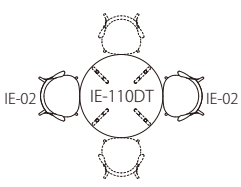

※4脚で使用する場合は椅子の脚先同士が接触する為テーブル内に完全に収納することが出来ません。

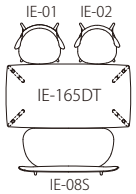

※IE-165DTには IE-01 2脚は並びません。

